Электрическая принципиальная схема стереомагнитолы «Протон РМ-212с»

Схема магнитолы

http://knn.cjb.net
nkamnev@yahoo.com

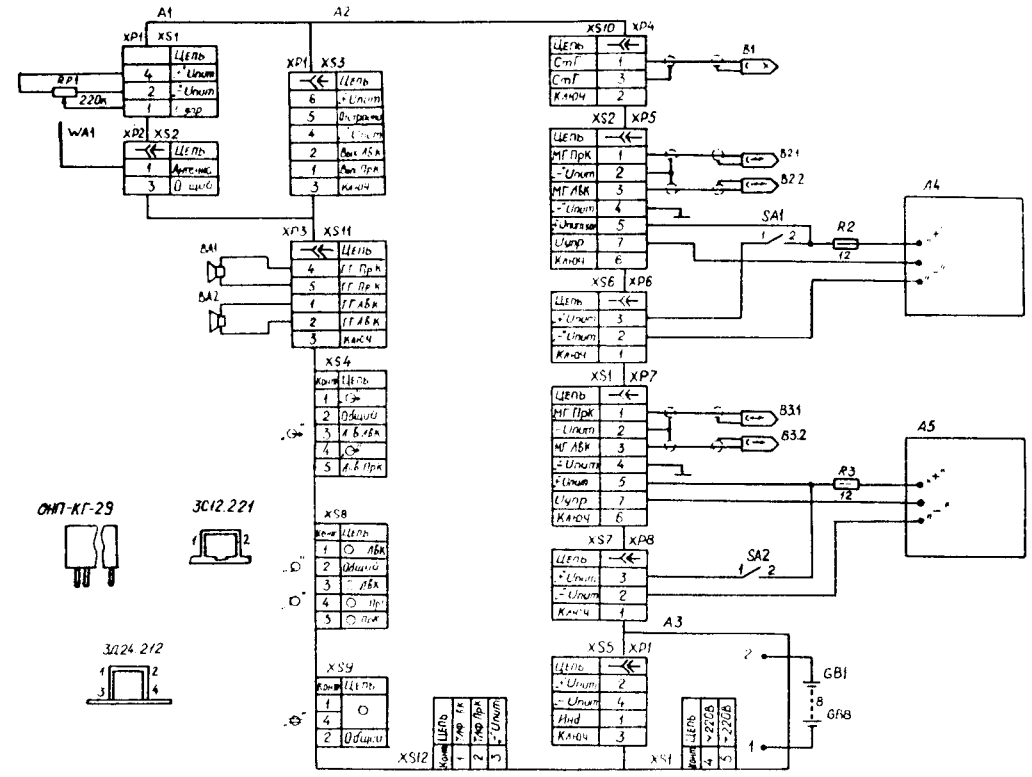

Схема источника питания А3

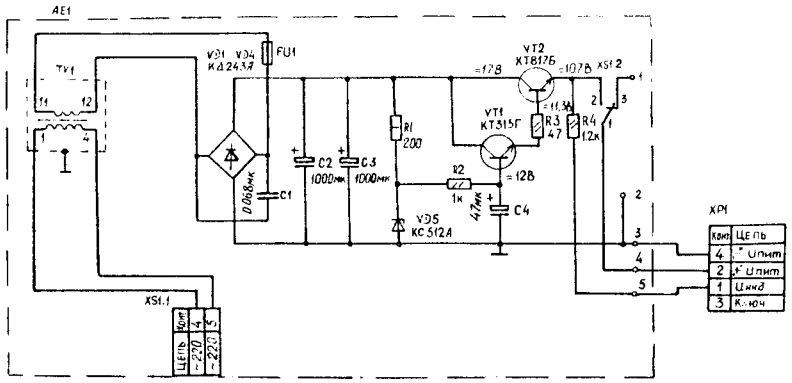

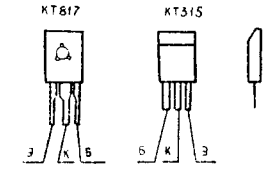
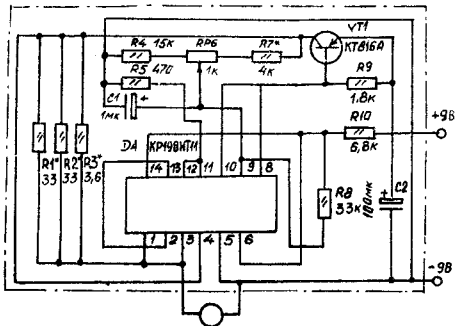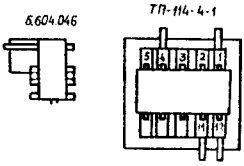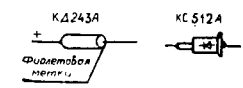
Схема электродвигателей А5,А6